WISDOM PLAYGROUNDS

# KUNDENHANDBUCH

Name des Kunden:

Verkaufsnummer:

Artikelnummer: W-A017N

Name des Händlers:

Telefonnummer des Händlers:

Herstellungsdatum: 17.07.2025

# W-A017N




WISDOM

**Wisdom Playgrounds International GmbH**
Hauptstraße 215
09618 Grosshartmannsdorf, Germany
**www.wisdomplaygroundsint.com**
**Test standard: EN 1176-1, EN 1176-3**
**Item Code: W-A017N**
**Year of manufacture: 2025**

Dieses Typenschild ist an einer gut einsehbaren Position im unteren Bereich anzubringen.

[cm]

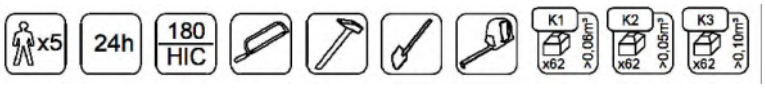



[cm]

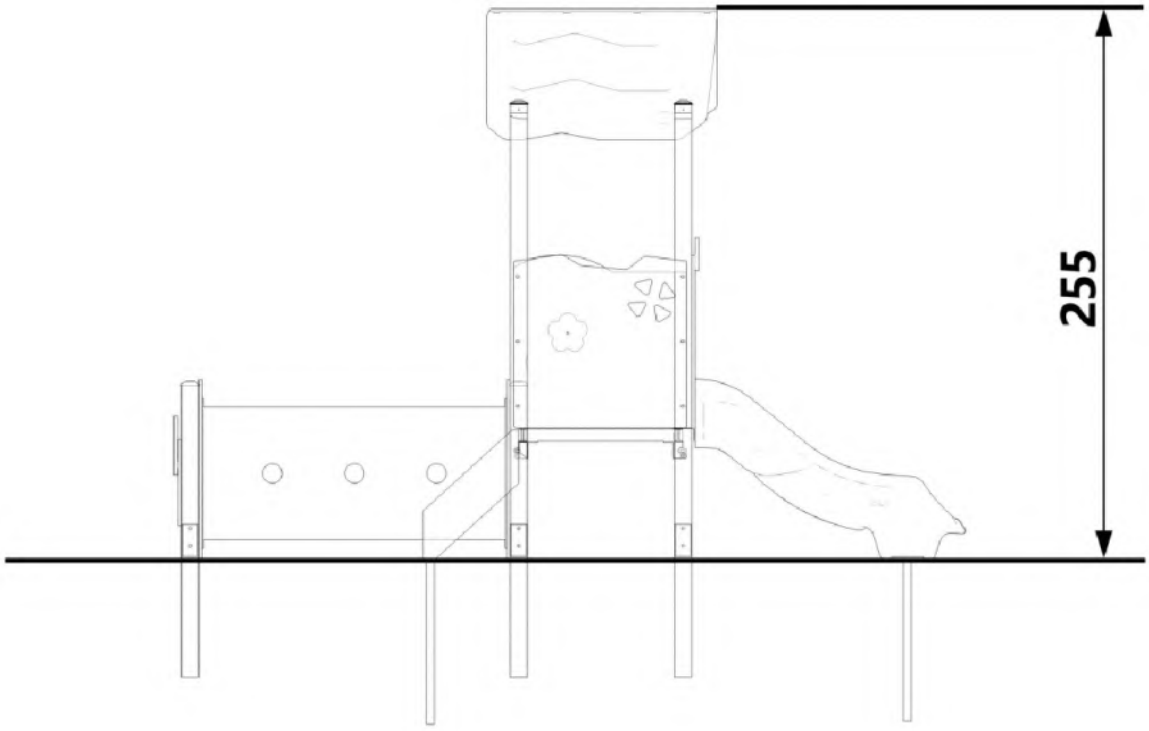


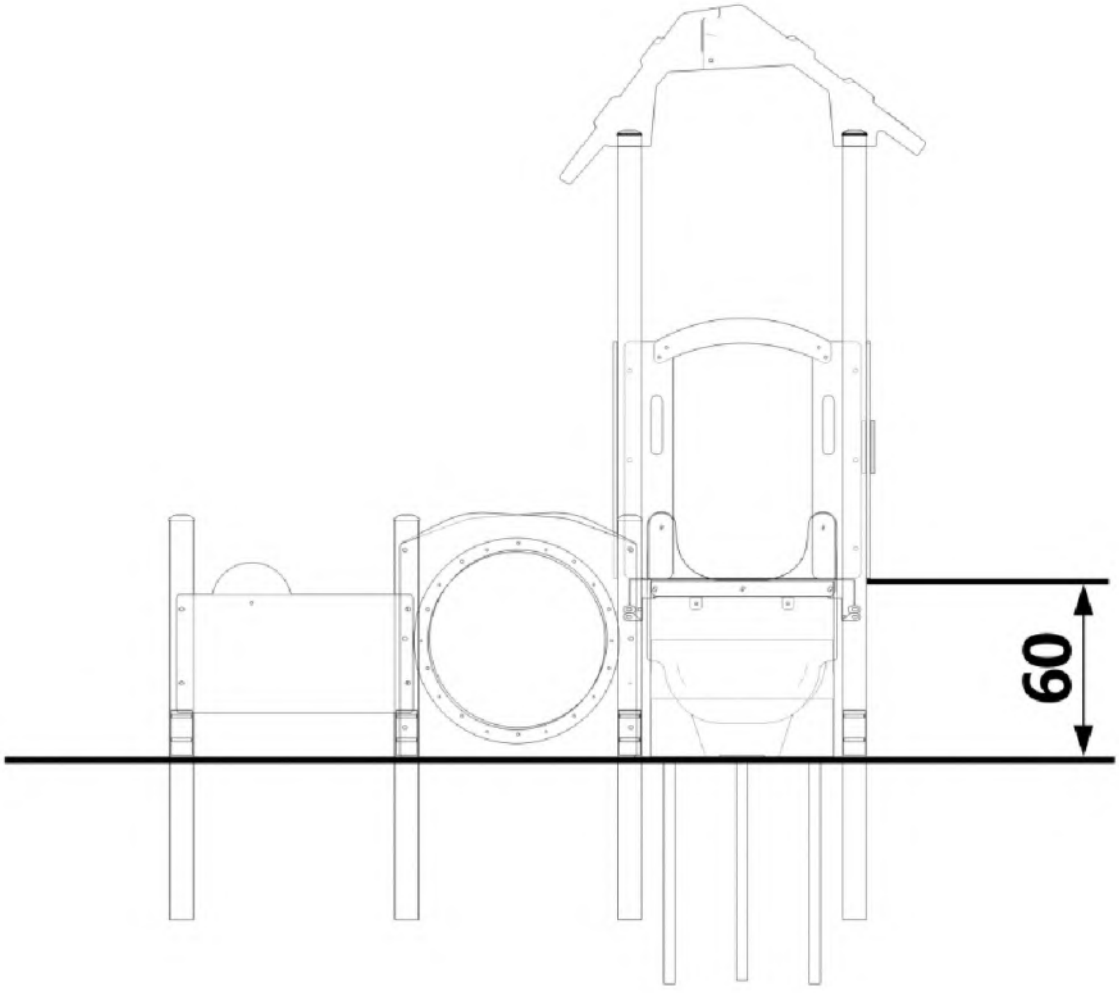


[cm]

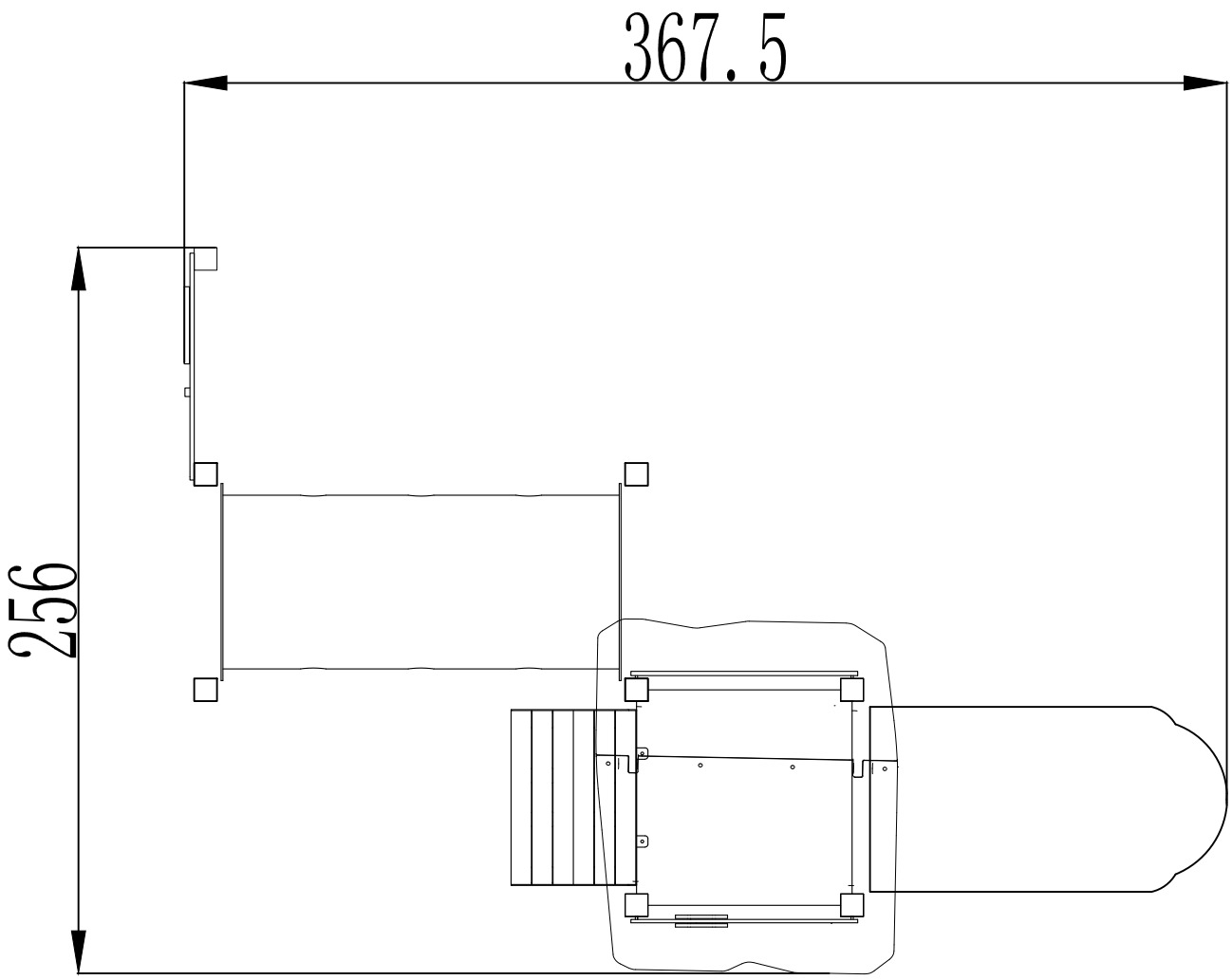


[cm]

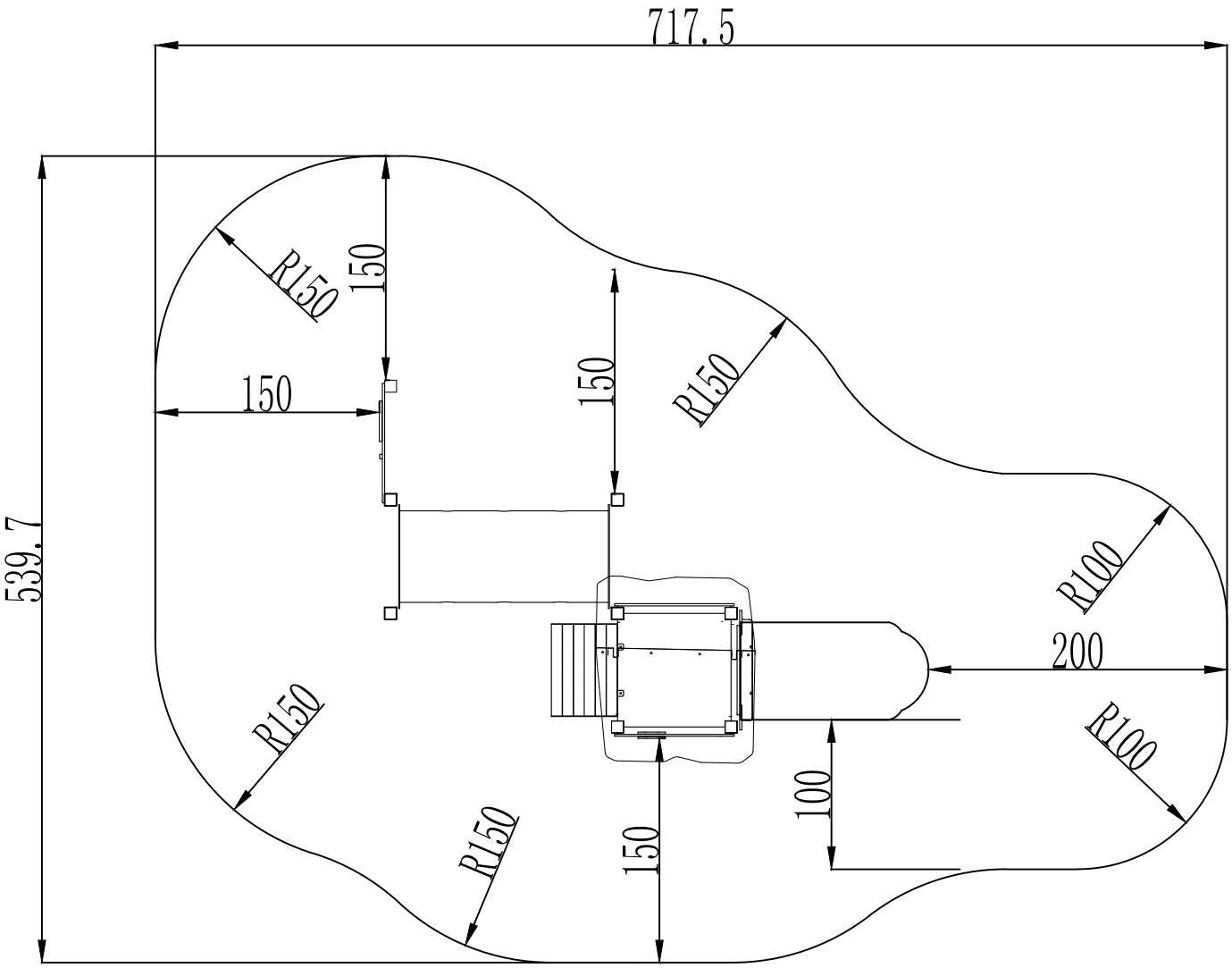
717.5
539.7
R150
150
150
150
R150
R150
R100
200
R150
R100
100
R150
150

[cm]

# K1

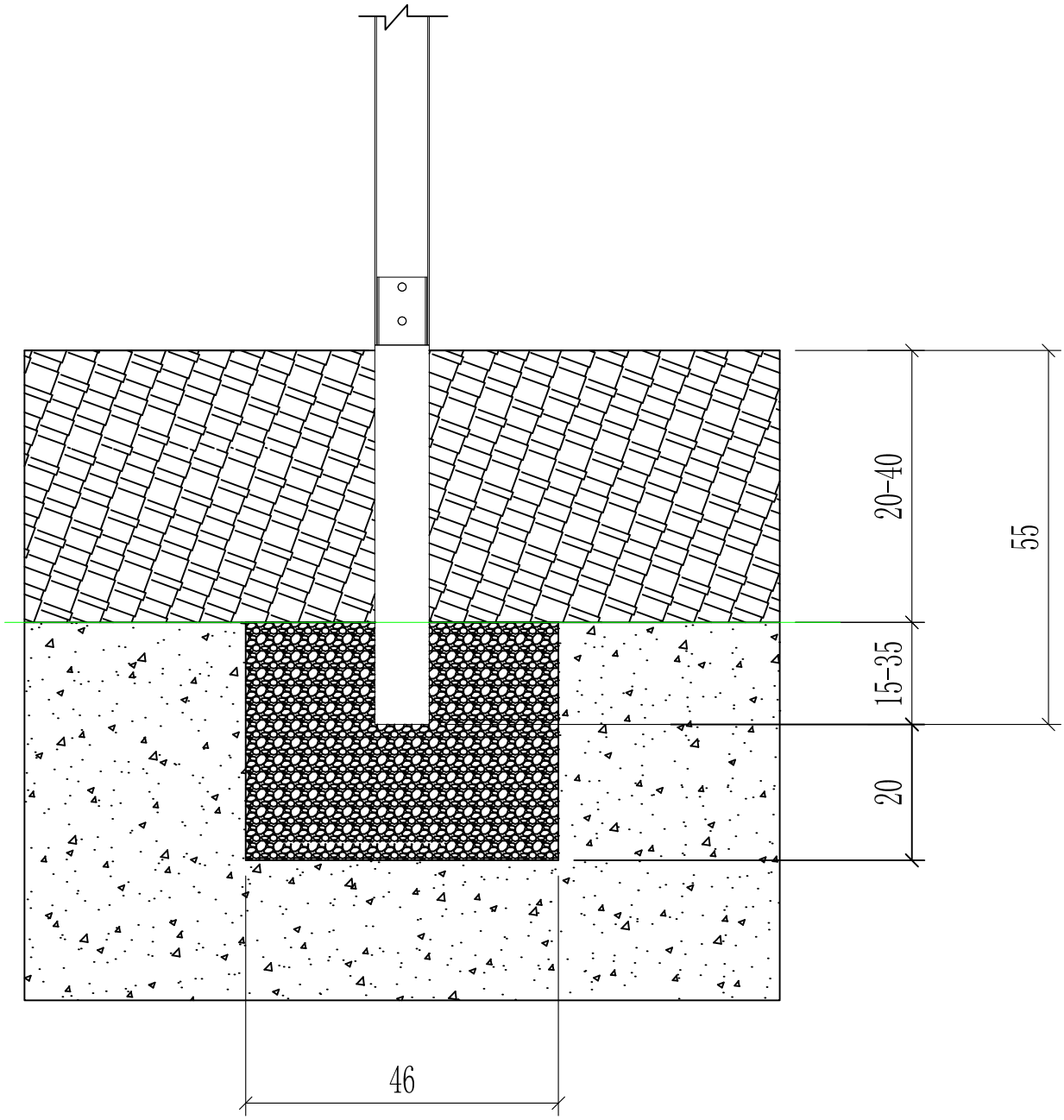


[cm]

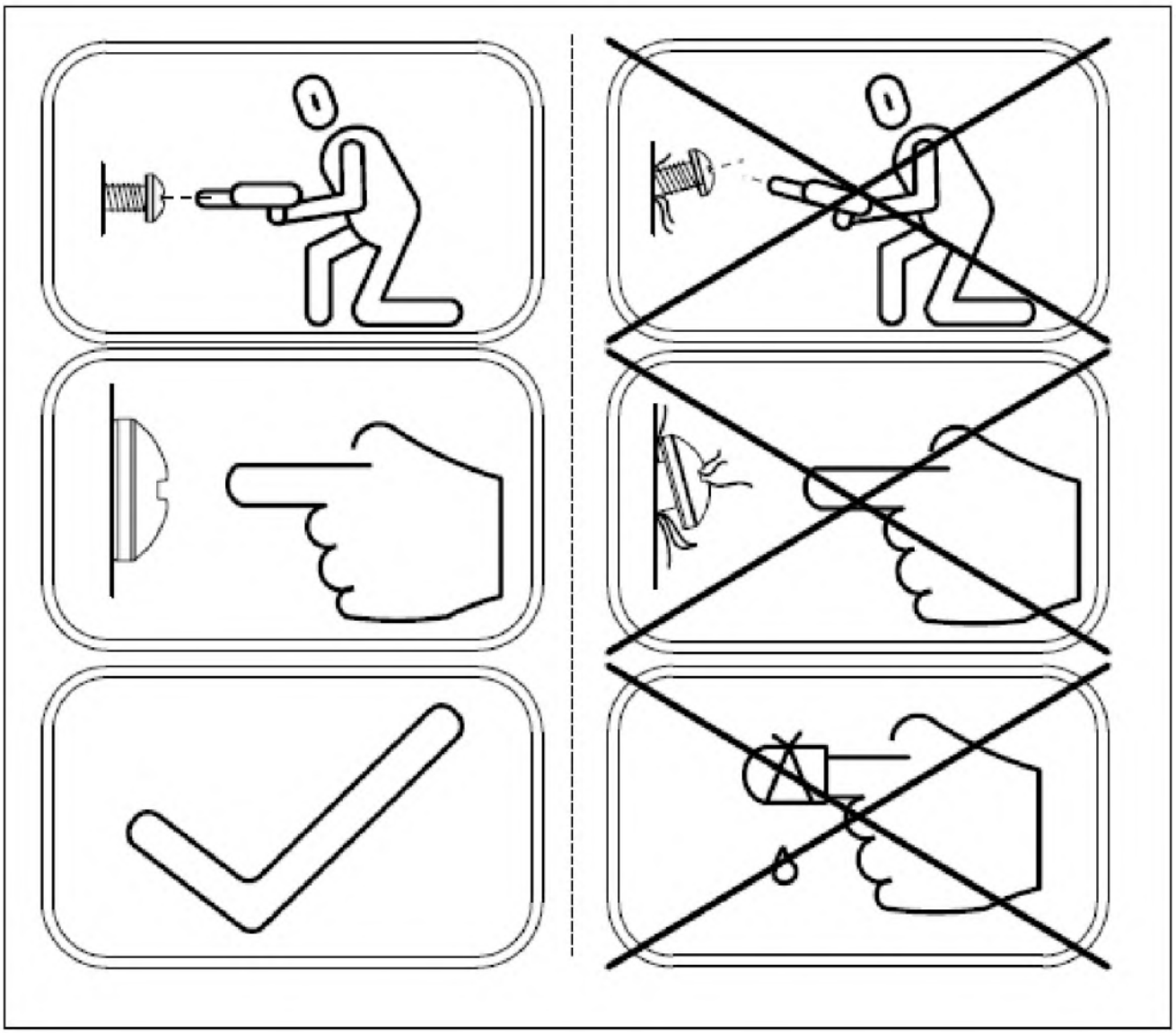

[cm]

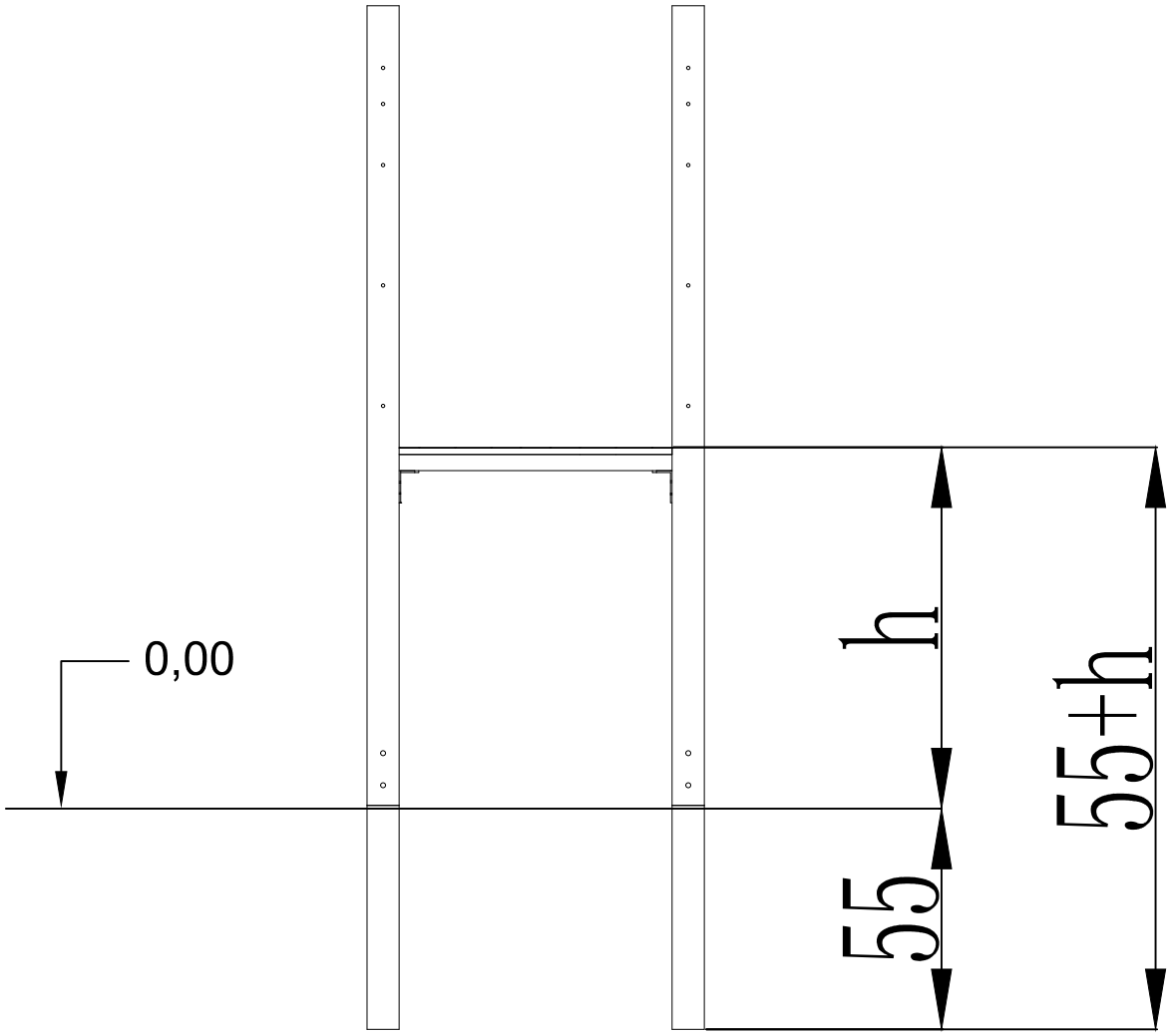


[cm]

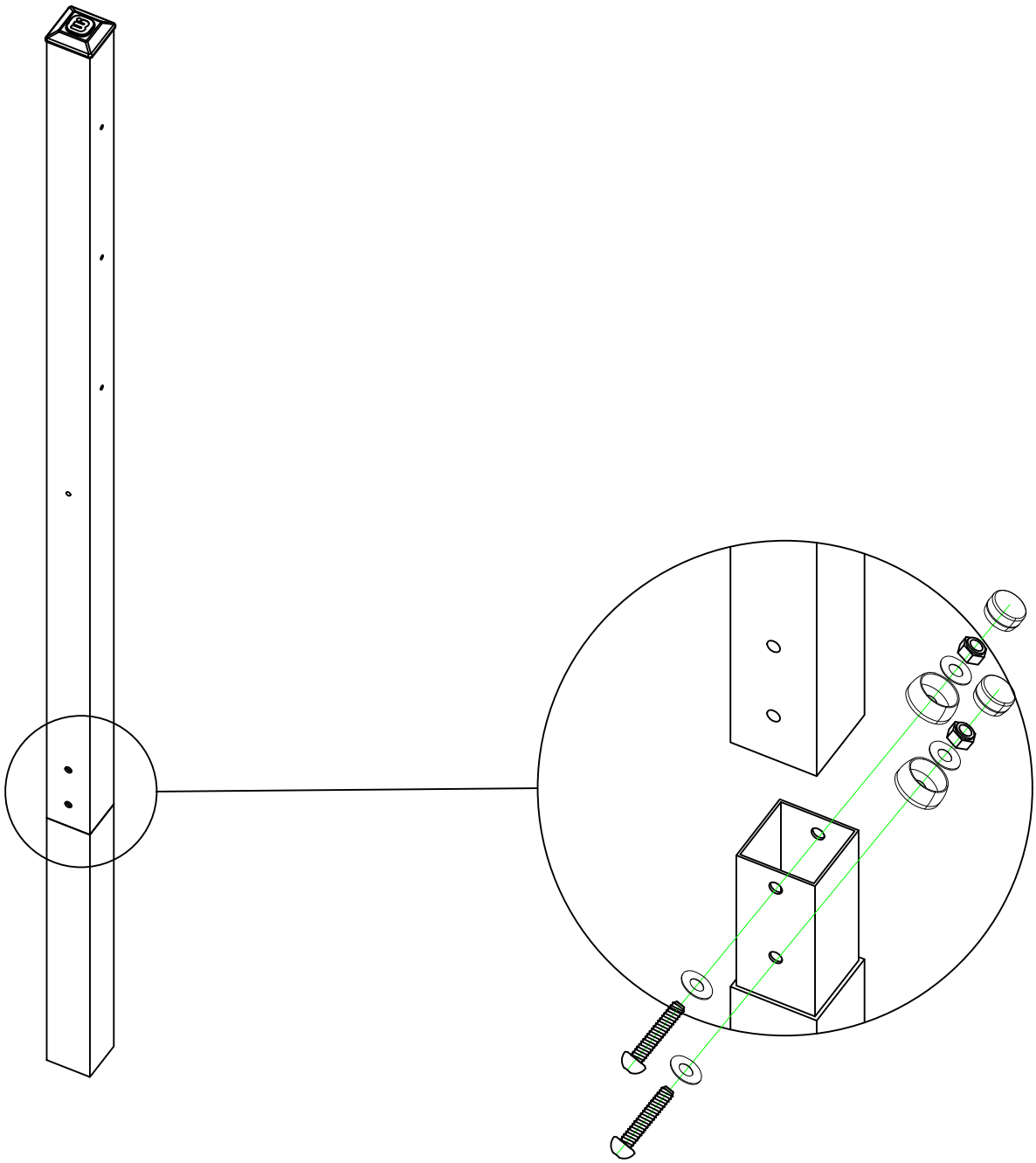

[cm]

# Montageschritte:

1：Verwenden Sie spezielle Eckwinkel,um die Verbindungslöcher der Plattform an denen des Pfostens auszurichten; verwenden Sie dann die zugehörigen Befestigungselemente, um feste und sichereVerbindungen herzustellen.

| 64-WK001 WiseKidz - WPC-Plattform | | | |
|---|---|---|---|
| Position | Bezeichnung | Typ | Anzahl |
| 1 | ManipulationssichereTorx-Schraube | M8*25 | 8 |
| 2 | UNTERLEGSCHEIBE | 8.5/23.5*T1.5 | 8 |

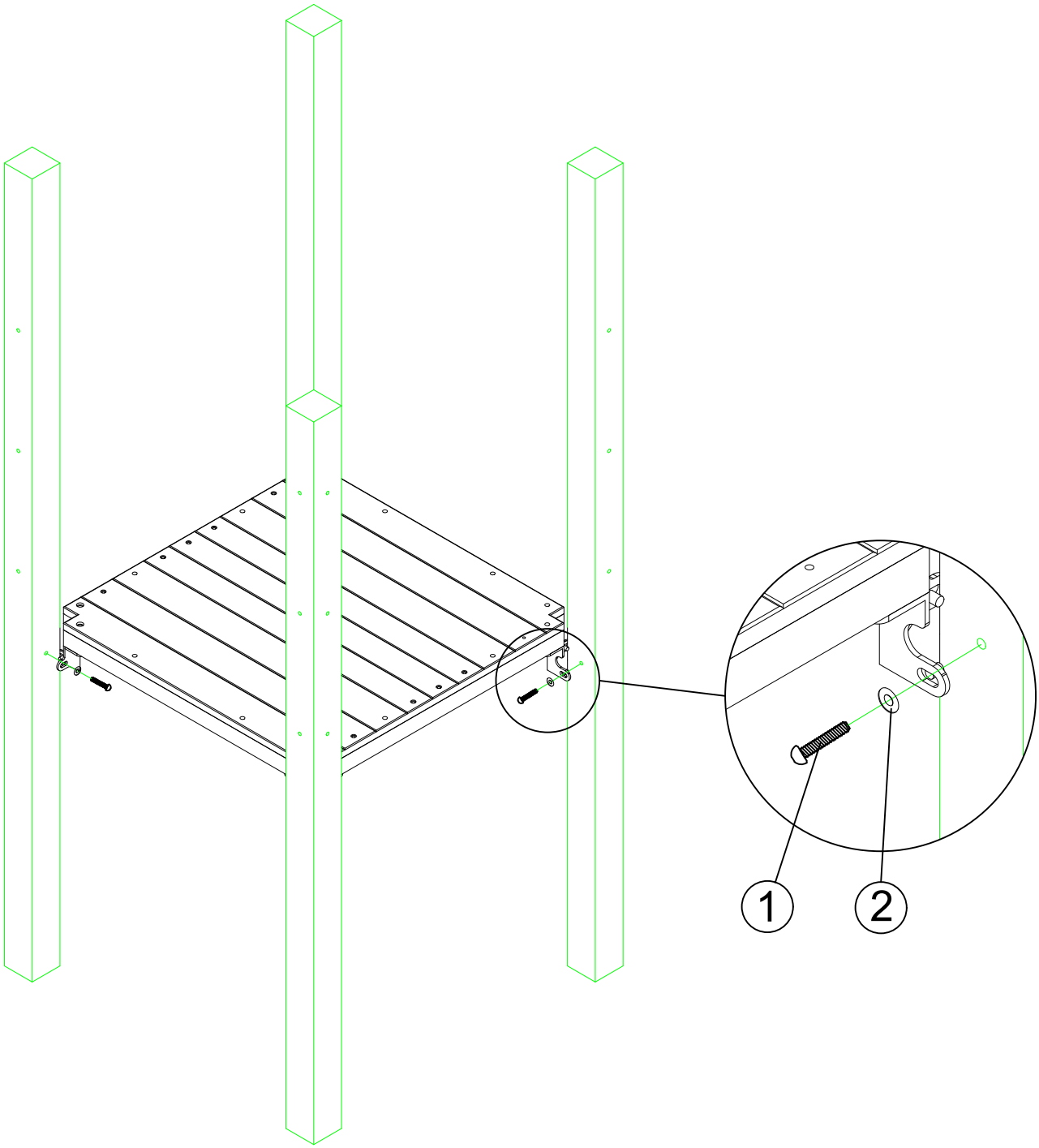

# Montageschritte:

1：Richten Sie die Bohrlöcher der beiden Seitenplatten gemäß Abb. an denen des oberen Verbindungsbogens aus.Verwenden Sie die zugehörigen Befestigungselemente, um sichere Verbindungen herzustellen.

| 66-WK001 WiseKidz - Zugang Einzelrutsche, PE 1-4 | | | |
|---|---|---|---|
| Position | Bezeichnung | Typ | Anzahl |
| 1 | Manipulationssichere Torx-Schraube | M8*50 | 4 |
| 2 | UNTERLEGSCHEIBE | 8.5/23.5*T1.5 | 8 |
| 3 | KUNSTSTOFFKAPPE | φ34 M10 | 4 |
| 4 | SICHERUNGSMUTTER | M8 | 4 |

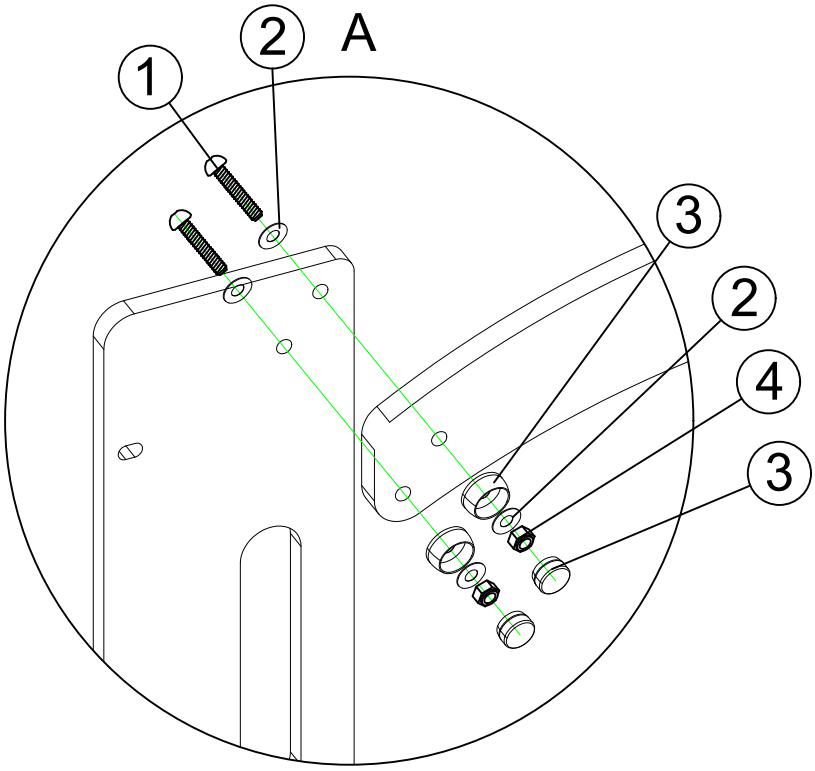


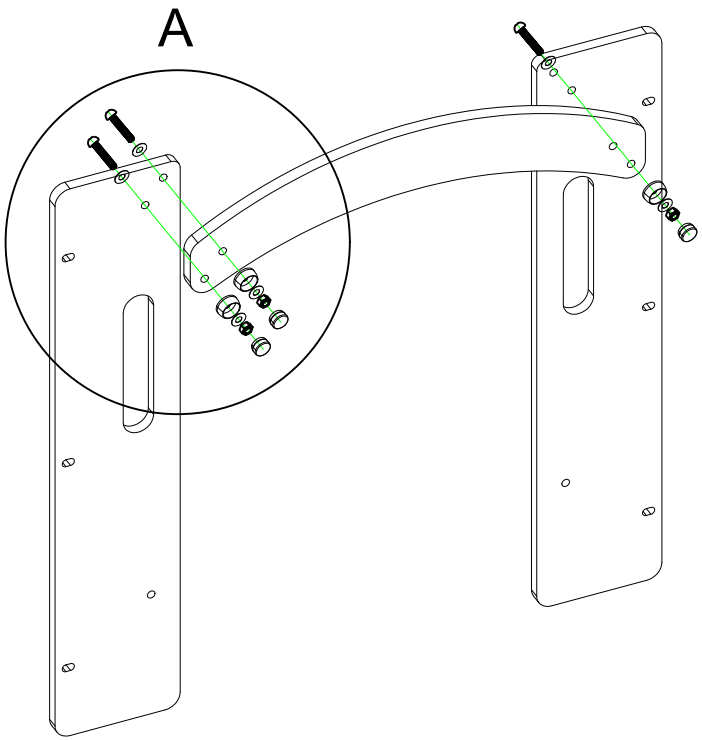

# Montageschritte:

1：Richten Sie den Edelstahlverbinder gemäß der Abb. an den entsprechenden Plattformbohrungen aus. Verwenden Sie die zugehörigen Befestigungselemente, um sichere Verbindungen herzustellen.

| 66-WK001 WiseKidz - Zugang Einzelrutsche, PE 2-4 | | | |
|---|---|---|---|
| Position | Bezeichnung | Typ | Anzahl |
| 1 | Manipulationssichere Torx-Schraube | M8*75 | 2 |
| 2 | UNTERLEGSCHEIBE | 8.5/23.5*T1.5 | 4 |
| 3 | KUNSTSTOFFKAPPE | φ34 M10 | 2 |
| 4 | SICHERUNGSMUTTER | M8 | 2 |

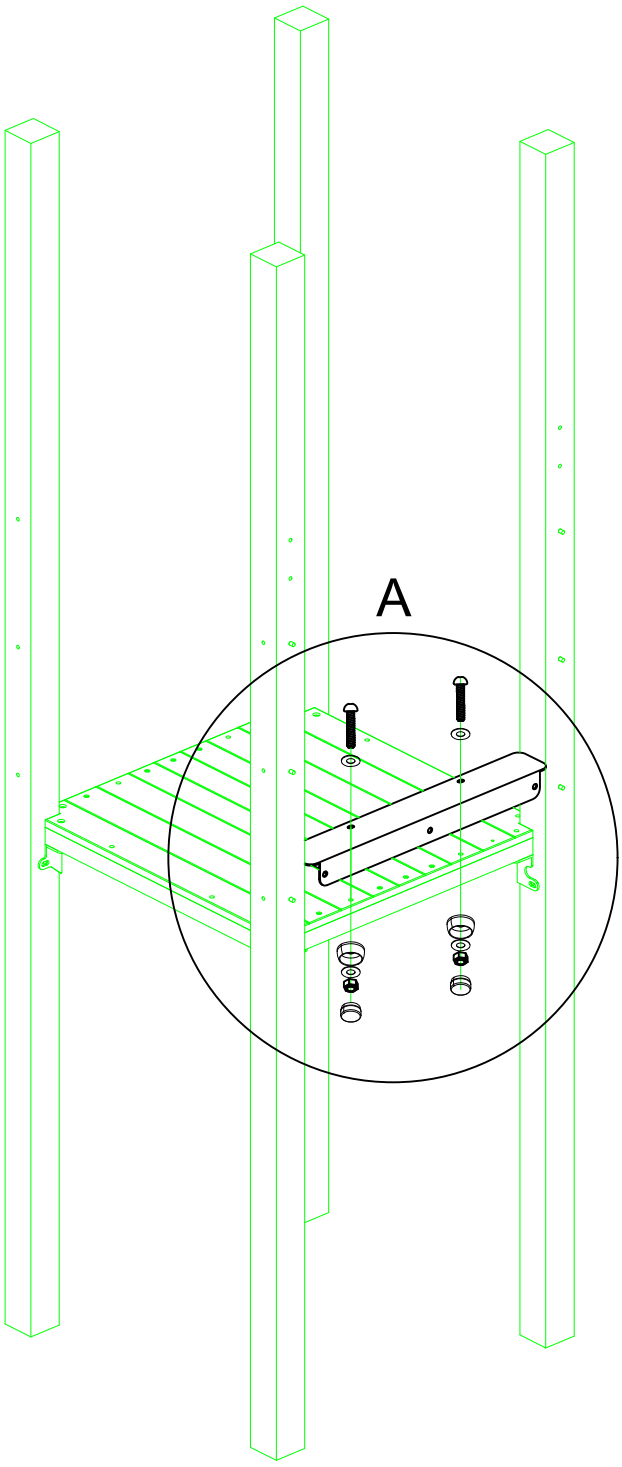


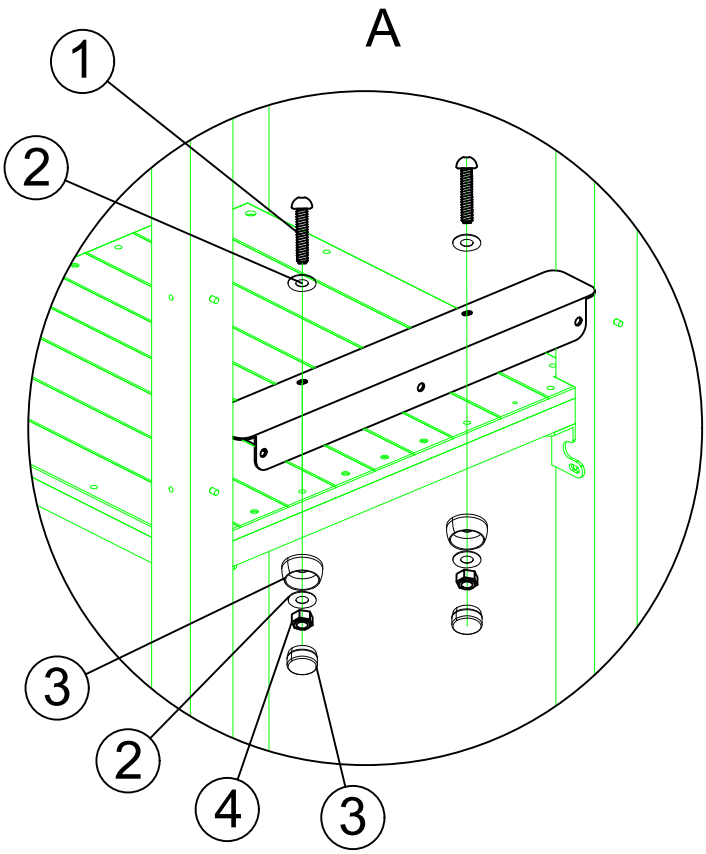

# Montageschritte:

1：Richten Sie den vormontierten Zugang gemäß der Abb. an den Sacklochbohrungen des Pfostens aus. Verwenden Sie die zugehörigen Befestigungselemente, um sichere Verbindungen herzustellen.

| 66-WK001 WiseKidz - Zugang Einzelrutsche, PE 3-4 | | | |
|---|---|---|---|
| Position | Bezeichnung | Typ | Anzahl |
| 1 | Manipulationssichere Torx-Schraube | M8*35 | 6 |
| 2 | UNTERLEGSCHEIBE | 8.5/23.5*T1.5 | 6 |

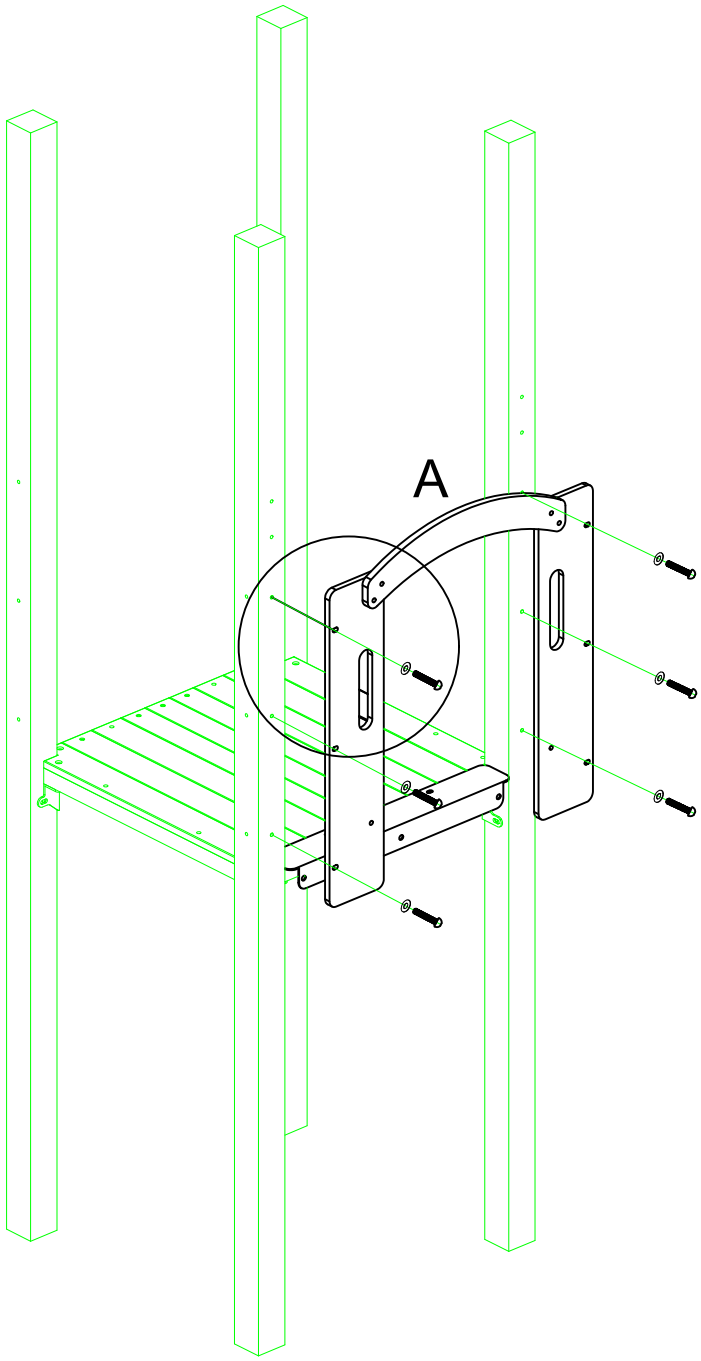


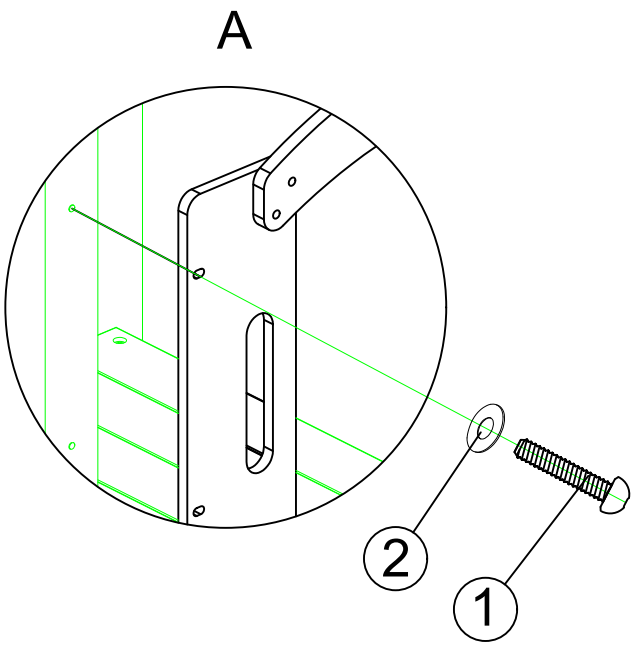

# Montageschritte:

1：Richten Sie bei der Montage der Rutsche die Bohrungen der Rutsche gemäß der Abb. an den Bohrungen von Zugang und Edelstahlverbinder aus. Verwenden Sie die zugehörigen Befestigungselemente, um sichere Verbindungen herzustellen.

| 66-WK001 WiseKidz - Zugang Einzelrutsche, PE 4-4 | | | |
|---|---|---|---|
| Position | Bezeichnung | Typ | Anzahl |
| 1 | Manipulationssichere Torx-Schraube | M8*45 | 2 |
| 2 | UNTERLEGSCHEIBE | 8.5/23.5*T1.5 | 9 |
| 3 | KUNSTSTOFFKAPPE | φ34 M10 | 4 |
| 4 | SICHERUNGSMUTTER | M8 | 4 |
| 5 | Manipulationssichere Torx-Schraube | M8*35 | 2 |
| 6 | Manipulationssichere Torx-Schraube | M8*25 | 1 |

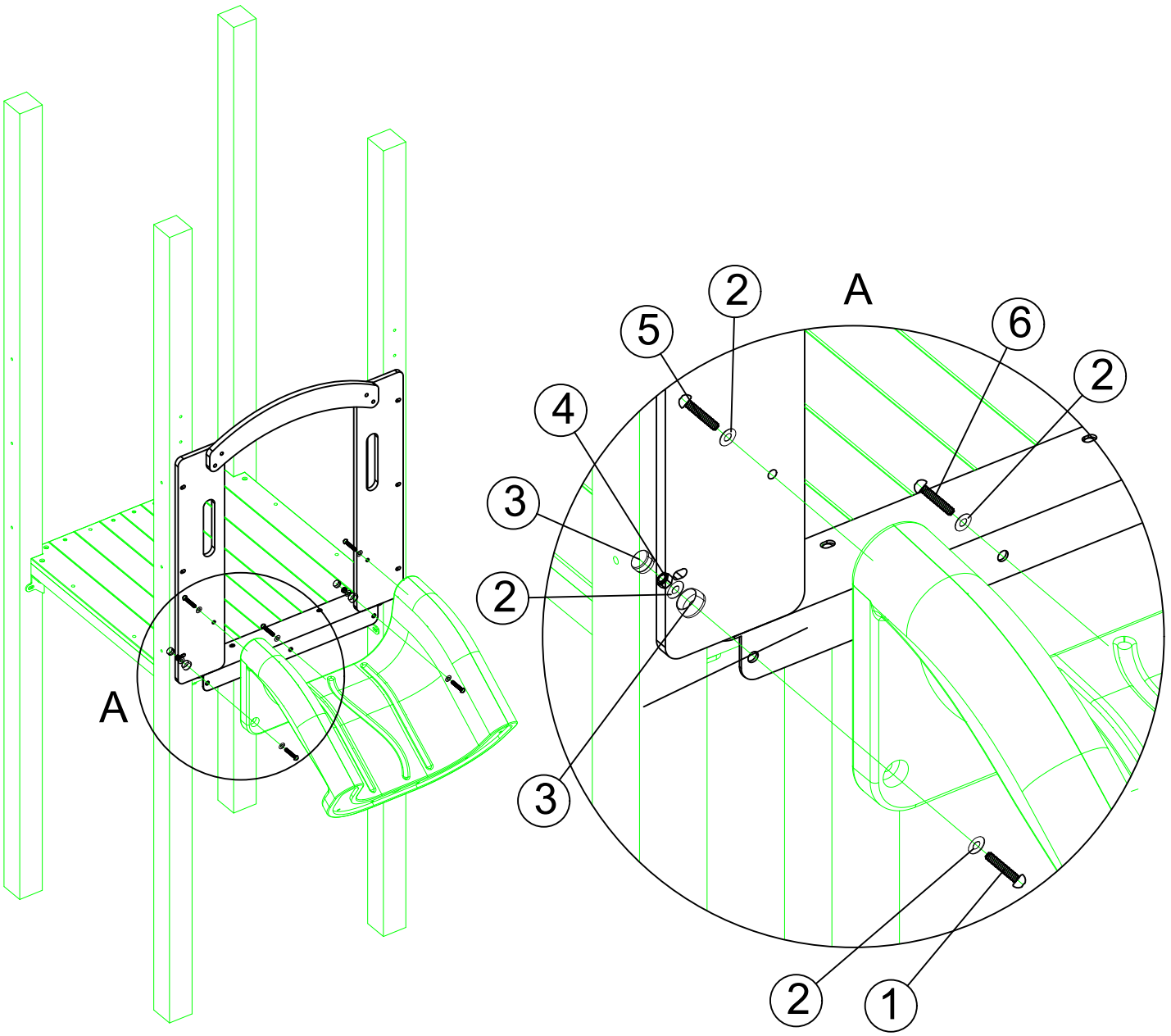

# Montageschritte:

1: Richten Sie die Bohrungen der Seitenwand an den Pfostenbohrungen aus. Verwenden Sie die zugehörigen Befestigungselemente, um sichere Verbindungen herzustellen.

| 66-WK005 WiseKidz - Seitenwand Blume, PE | | | |
|---|---|---|---|
| Position | Bezeichnung | Typ | Anzahl |
| 1 | Manipulationssichere Torx-Schraube | M8*35 | 6 |
| 2 | UNTERLEGSCHEIBE | 8.5/23.5*T1.5 | 6 |

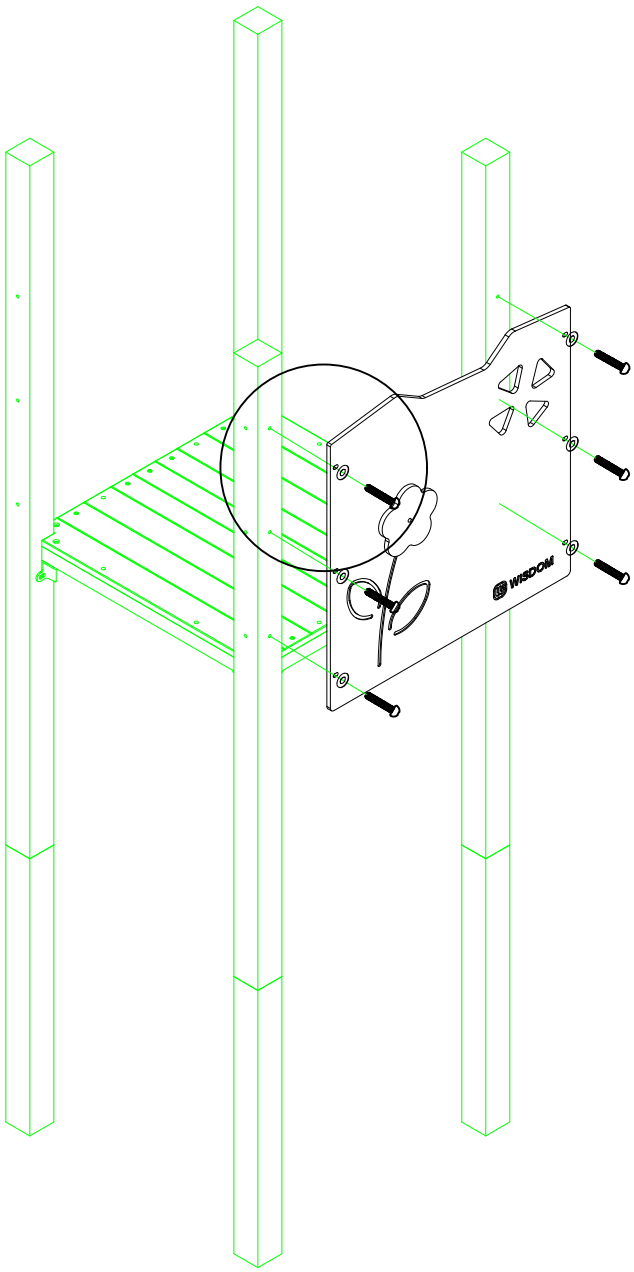

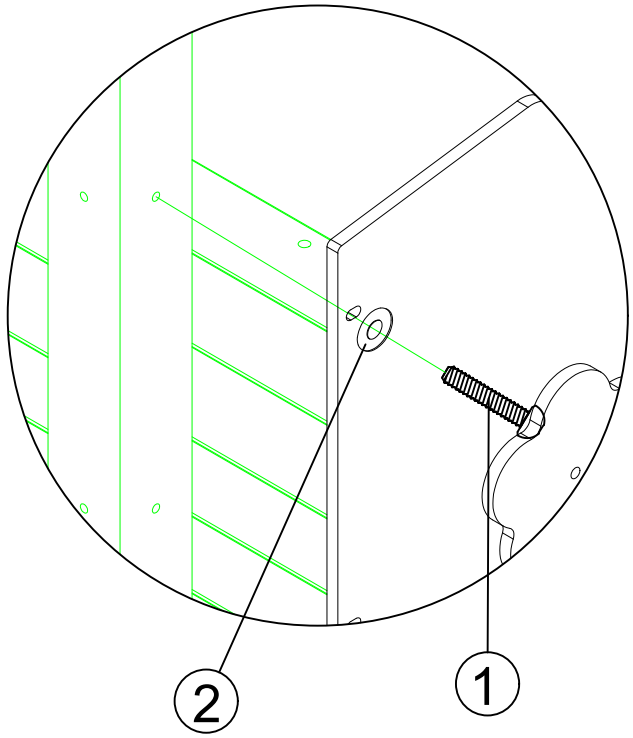

# Montageschritte:

1: Richten Sie die Spielwandbohrungen an den Pfostenbohrungen aus. Verwenden Sie die zugehörigen Befestigungselemente, um sichere Verbindungen herzustellen.

| 66-WK008 WiseKidz - Spielwand Labyrinth, PE | | | |
|---|---|---|---|
| Position | Bezeichnung | Typ | Anzahl |
| 1 | ManipulationssichereTorx-Schraube | M8*35 | 6 |
| 2 | UNTERLEGSCHEIBE | 8.5/23.5*T1.5 | 6 |

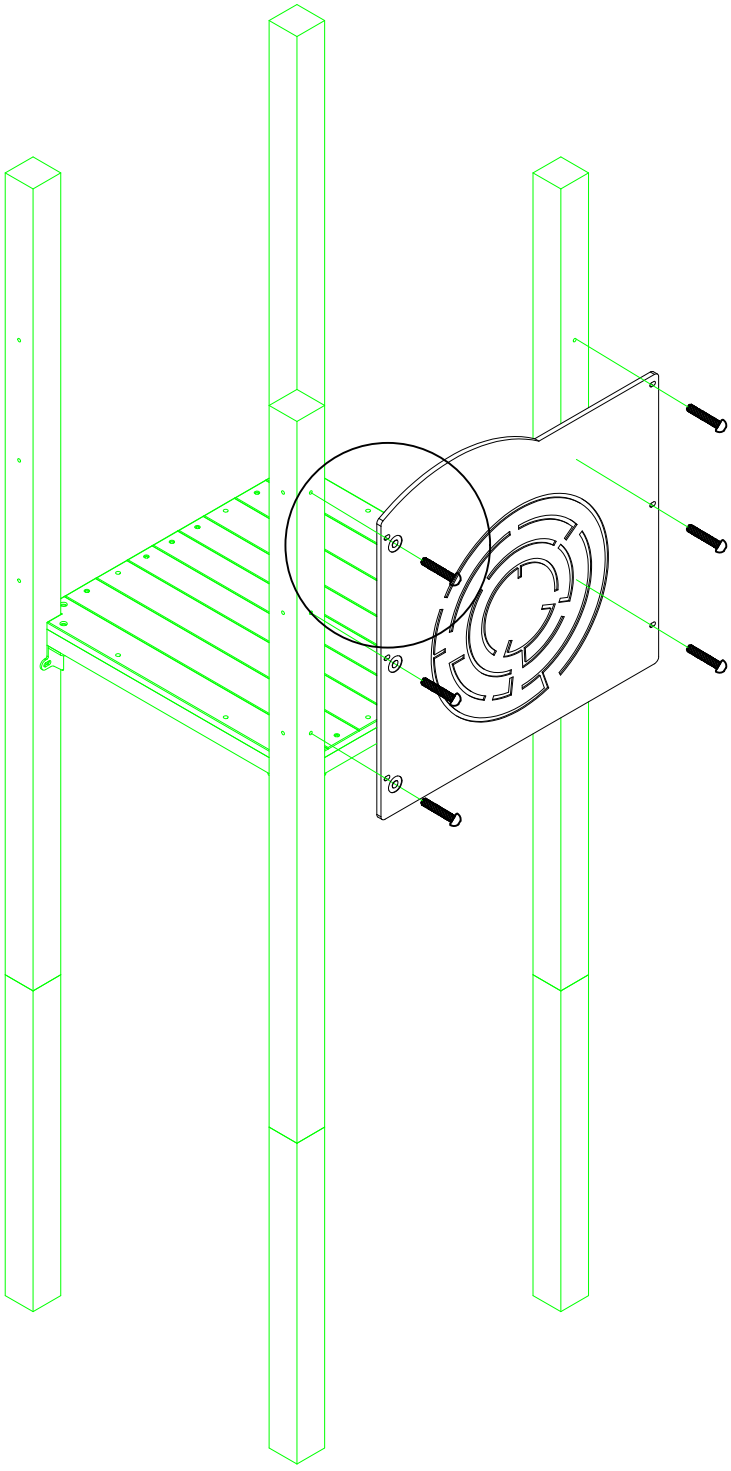

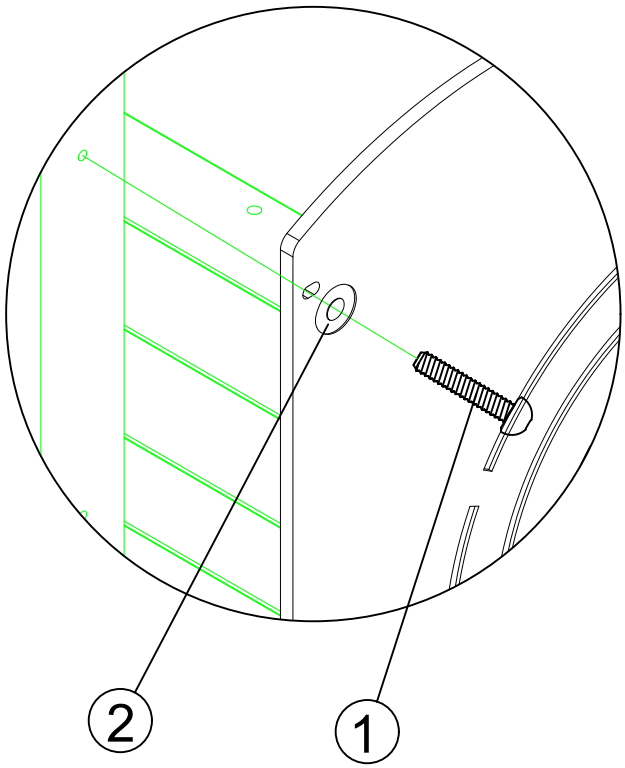

# Montageschritte:

1: Richten Sie die Bohrlöcher der Zugangsplatte an den Bohrungen des Pfostens aus. Verwenden Sie die zugehörigen Befestigungselemente, um sichere Verbindungen herzustellen.

| 66-WK009 WiseKidz - Zugang Kriechtunnel, PE | | | |
|---|---|---|---|
| Position | Bezeichnung | Typ | Anzahl |
| 1 | Manipulationssichere Torx-Schraube | M8*35 | 6 |
| 2 | UNTERLEGSCHEIBE | 8.5/23.5*T1.5 | 6 |

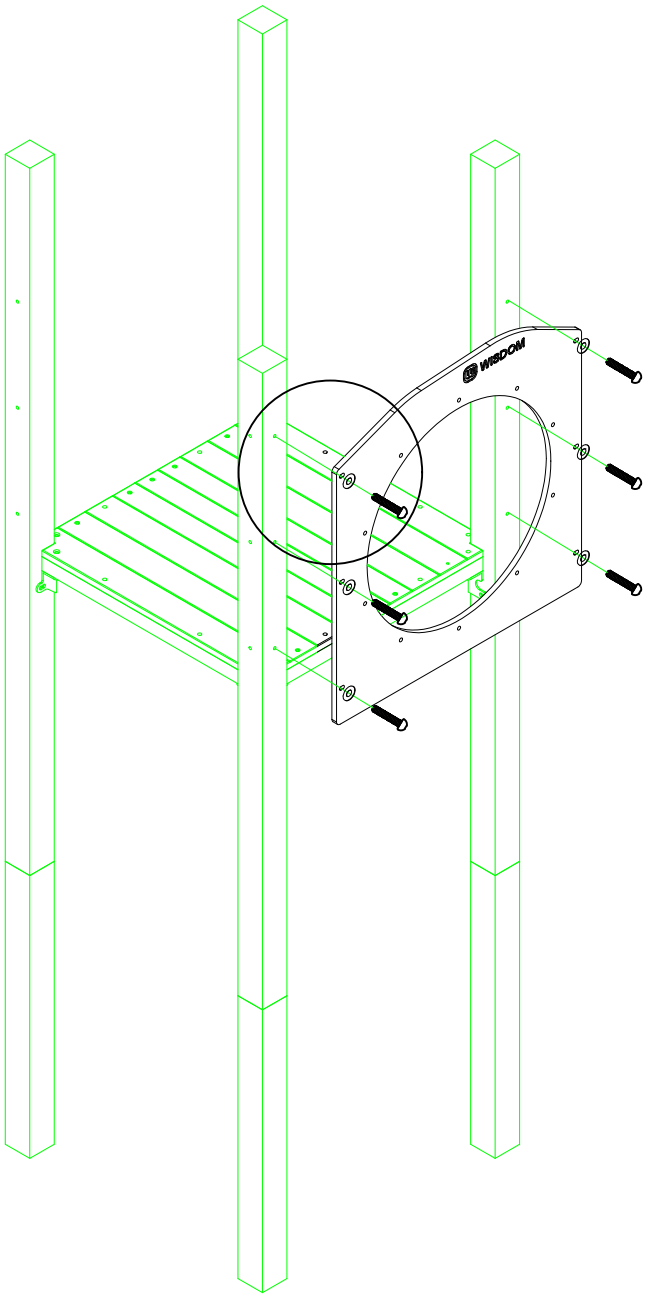


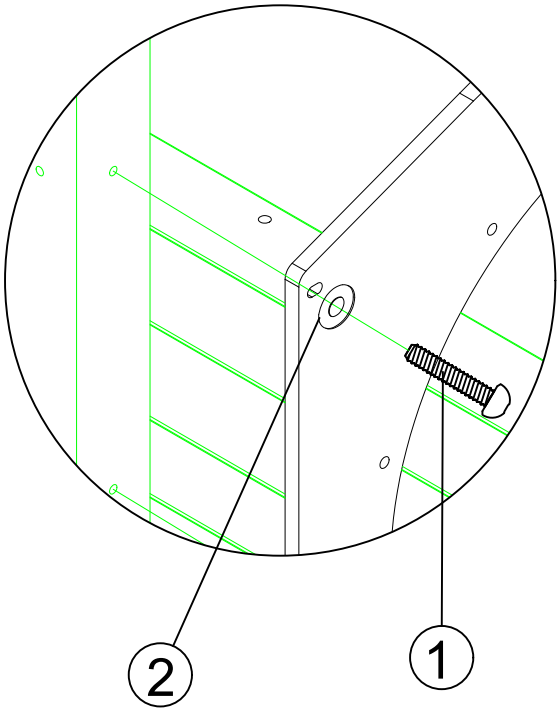

# Montageschritte:

1: Richten Sie die Spielwandbohrungen an den Pfostenbohrungen aus.Verwenden Sie die zugehörigen Befestigungselemente,um sichereVerbindungen herzustellen.

| 66-WK014 WiseKidz - Spielwand Auto, PE | | | |
|---|---|---|---|
| Position | Bezeichnung | Typ | Anzahl |
| 1 | Manipulationssichere Torx-Schraube | M8*35 | 4 |
| 2 | UNTERLEGSCHEIBE | 8.5/23.5*T1.5 | 4 |

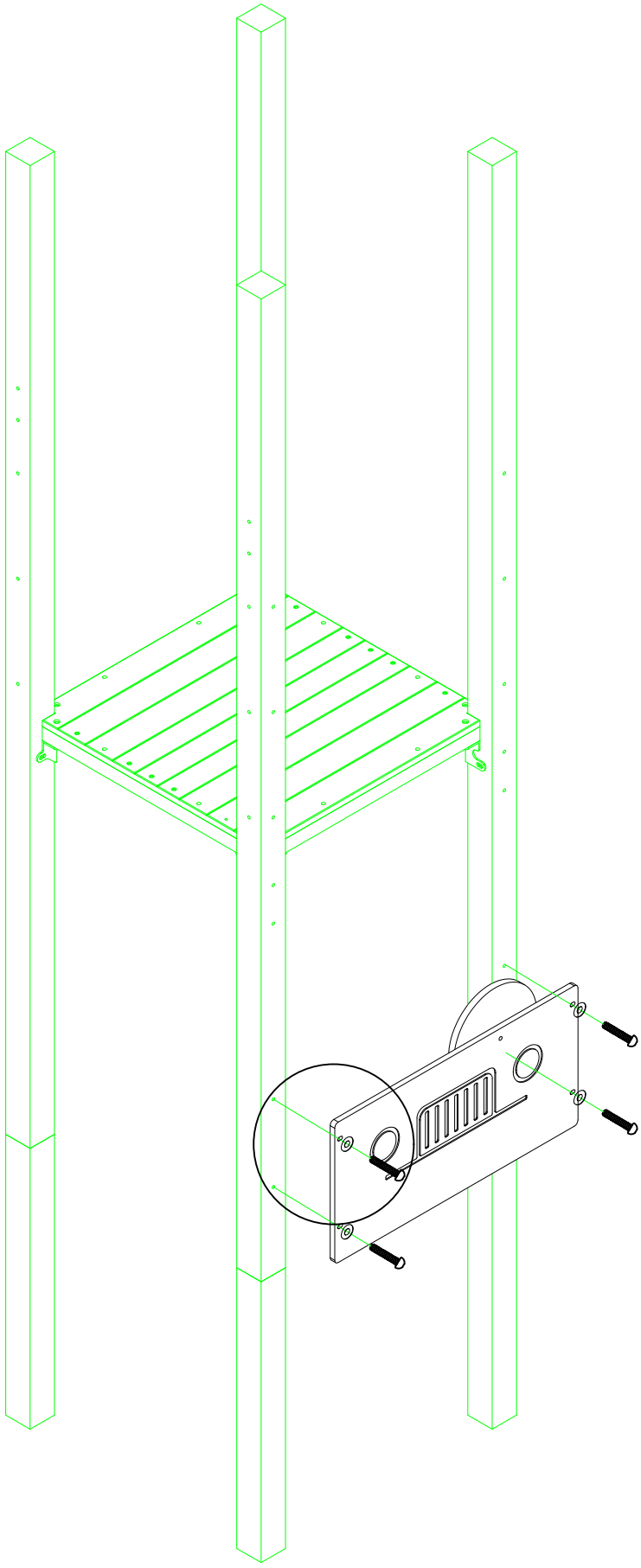

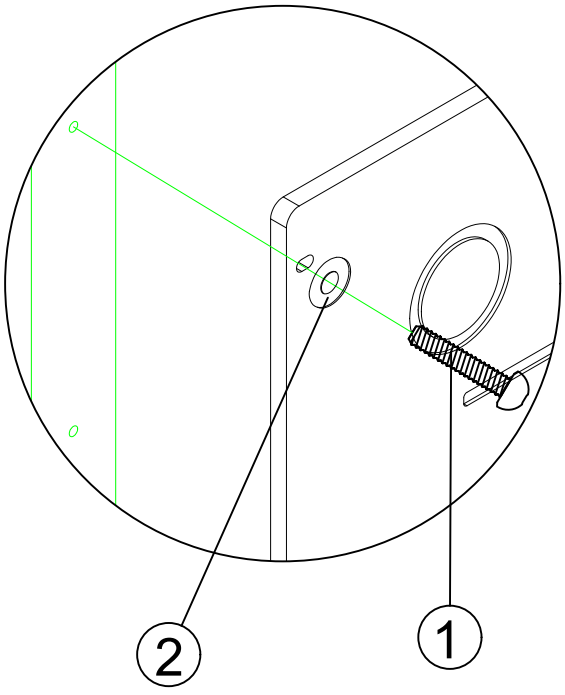

# Montageschritte:

1: Verbinden Sie, wie in der Abbildung gezeigt, die linke und die rechte Dachhälfte miteinander. Verwenden Sie die zugehörigen Befestigungselemente, um sichere Verbindungen herzustellen.

| 69-WK002 WiseKidz - Dekosatteldach 1-2 | | | |
|---|---|---|---|
| Position | Bezeichnung | Typ | Anzahl |
| 1 | Manipulationssichere Torx-Schraube | M8*45 | 6 |
| 2 | UNTERLEGSCHEIBE | 8.5/23.5*T1.5 | 12 |
| 3 | SICHERUNGSMUTTER | M8 | 6 |

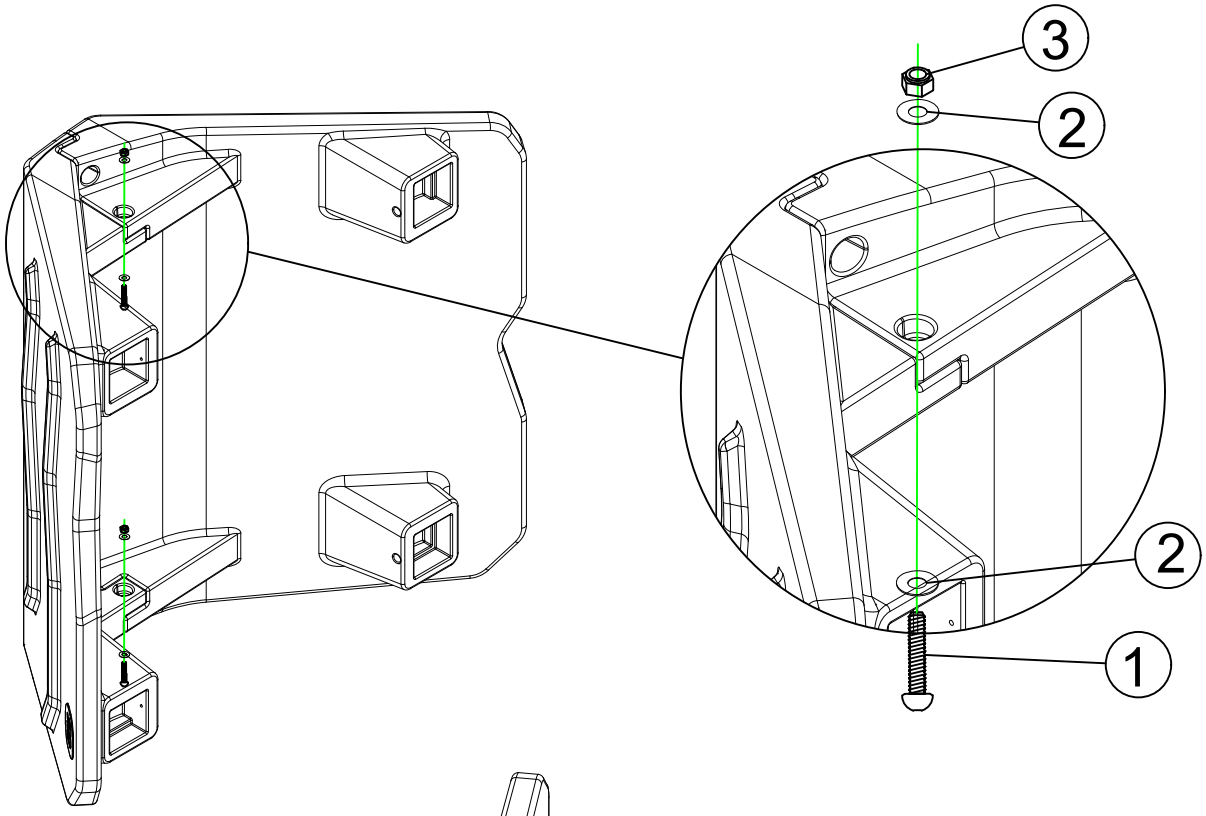


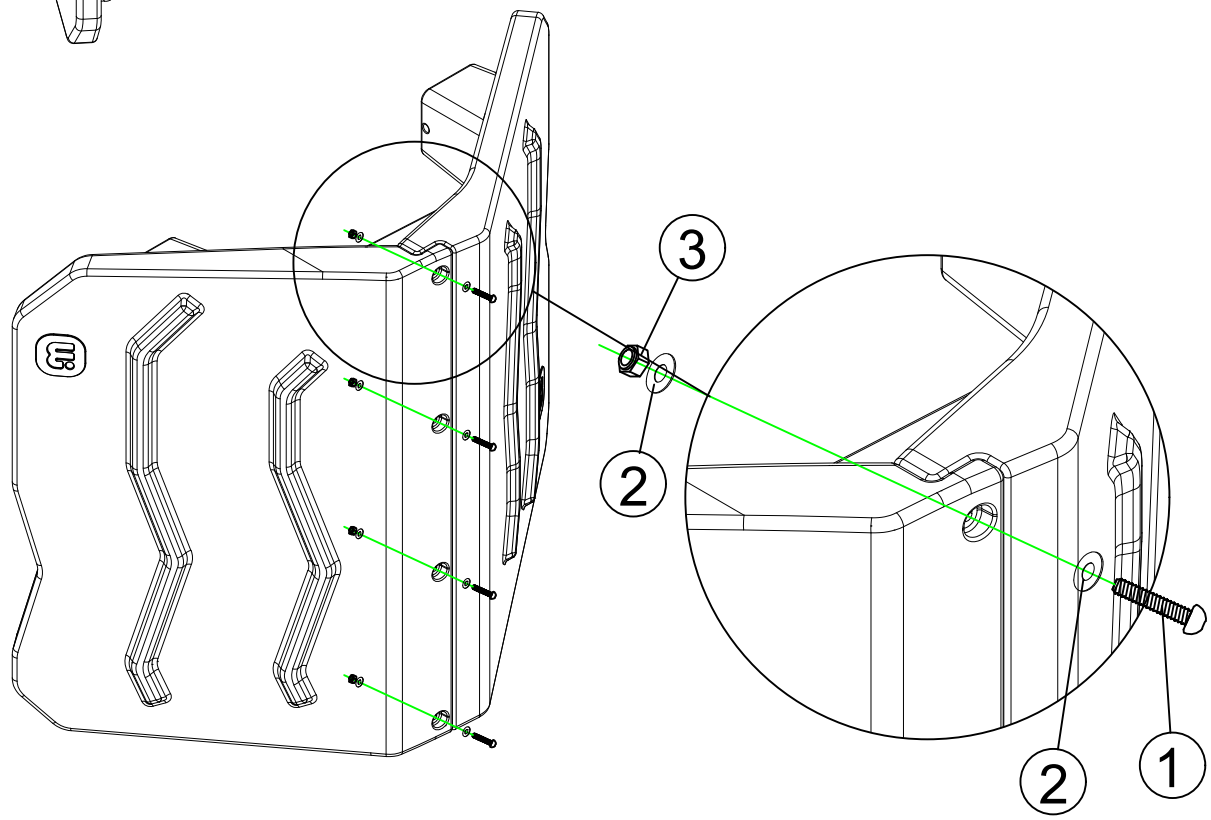

# Montageschritte:

1: Setzen Sie das vormontierte LLDPE-Dach gemäß Abb. auf die Pfosten. Verwenden Sie die selbstschneidenden Schrauben, um das Dach fest und sicher zu befestigen.

| 69-WK002 WiseKidz - Dekosatteldach 2-2 | | | |
|---|---|---|---|
| Position | Bezeichnung | Typ | Anzahl |
| 1 | Selbstschneidende Schraube | M4.2*32 | 4 |

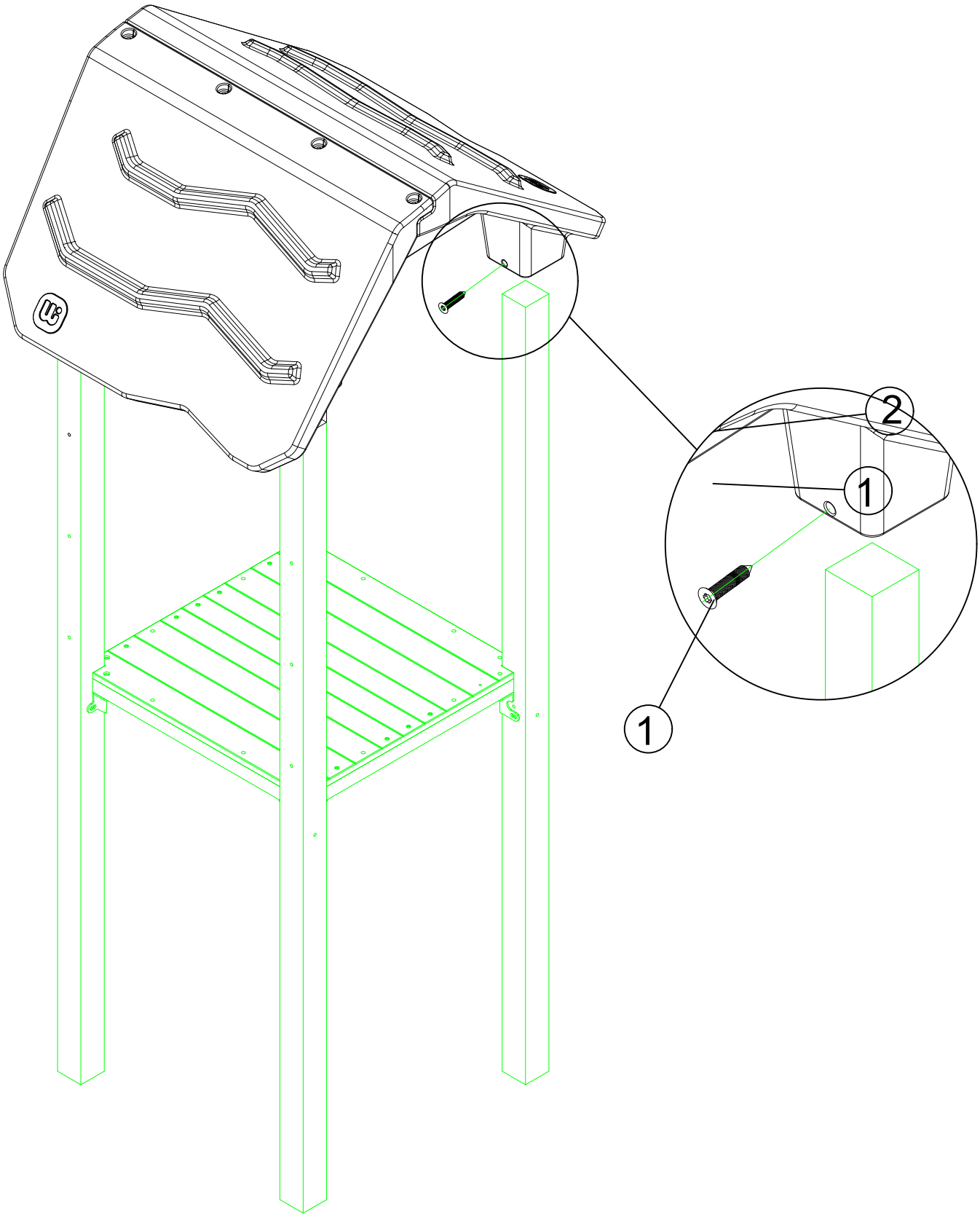

## Montageschritte：

1: Richten Sie den Bodenanker an den Bohrlöchern der Einzelrutsche aus.
2: Verwenden Sie die zugehörigen Befestigungselemente, um sichere Verbindungen herzustellen.

| 70-21001　Bodenanker Einzelrutsche | | | |
|---|---|---|---|
| Position | Bezeichnung | Typ | Anzahl |
| 1 | Manipulationssichere Torx-Schraube | M8*20 | 2 |
| 2 | UNTERLEGSCHEIBE | 8.5/23.5*T1.5 | 2 |

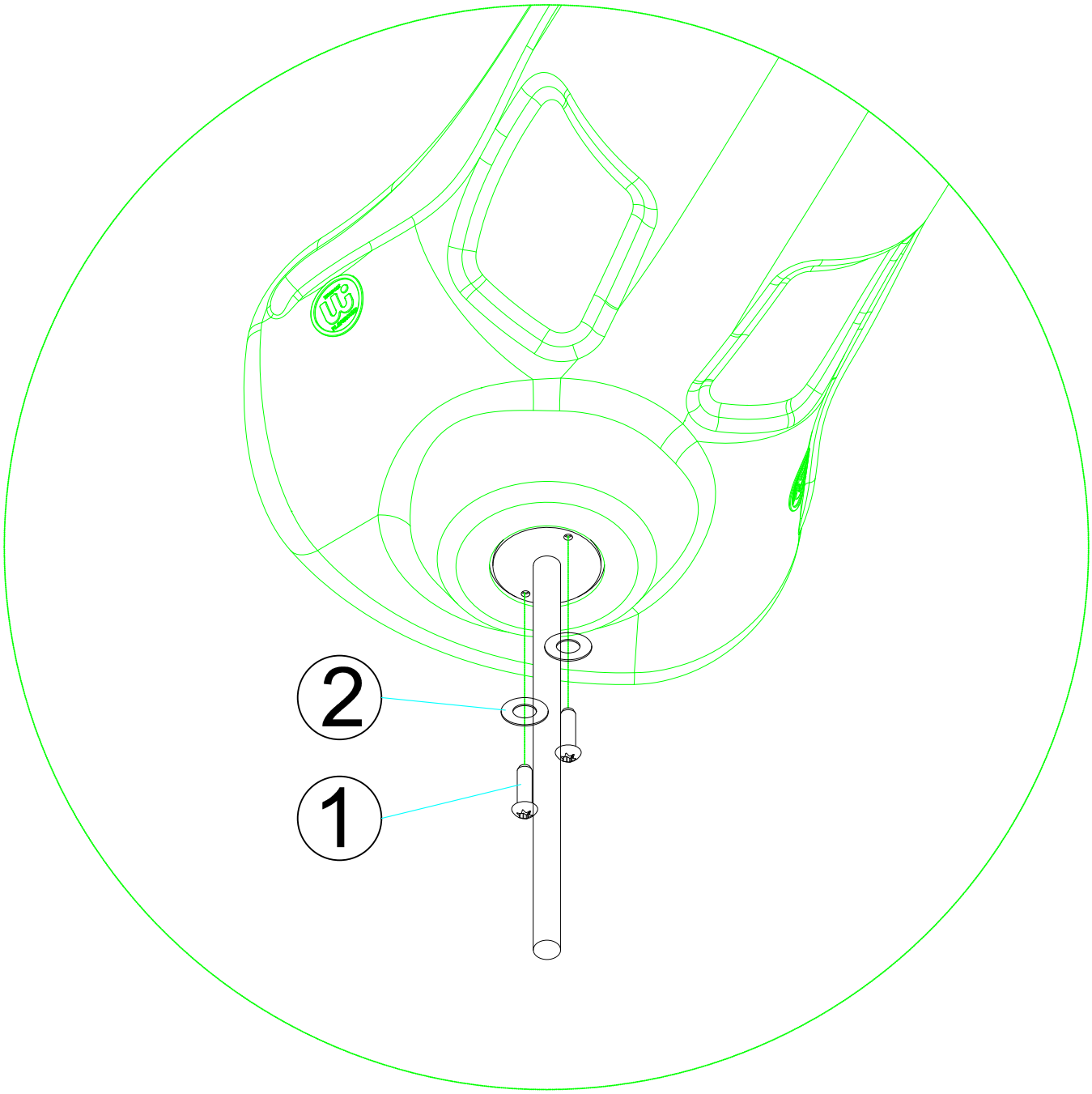

# PRODUKTINFORMATIONEN

Beschreibung:
Artikelnummer/Code：**W-A017N**
Importiert in die EU durch: Wisdom Playgrounds International GmbH,
schönherr.fabrik, Schönherrstraße 8, 09113 Chemnitz | Germany
Hersteller: ATA School Supplies Co. Ltd.
Anschrift des Herstellers: Building 4, Lane 2777, Baoan Road, Malu Town, Jiading District, Shanghai, China
Prüfnorm: EN 1176-1, EN 1176-3
Gesamtabmessungen: 367*256*255 CM
Gewicht netto/brutto: 178 KG/183 KG

# MONTAGEHINWEISE

1. Vergewissern Sie sich vor der Montage, dass der Aufstellbereich sicher und gefahrenfrei ist. Mindestplatzbedarf/Sicherheitszone: 718*540 cm.
2. Für die Montage sind mindestens zwei Erwachsene erforderlich.
3. Spielgerät und eingesetzte Materialien sind für den beaufsichtigten Gebrauch im Innen- und Außenbereich bestimmt.
4. Überprüfen Sie vor der Montage die Anzahl der Ersatzteile anhand der Ersatzteilliste.
5. Achten Sie bei der Montage darauf, dass der Untergrund entweder weich oder mit Polstermaterial (Pappe, Matten u. ä.) abgedeckt ist, um Kratzer an den Bauteilen auszuschließen.
6. Ziehen Sie alle Schrauben nach der Vormontage fest.
7. Entfernen Sie sämtliches Montagezubehör/-werkzeug aus dem Spielbereich, bevor das Spielgerät genutzt wird.
8. Während der noch nicht abgeschlossenen Montage, Demontage oder Wartung dürfen sich Kinder aus Sicherheitsgründen nicht in der Nähe des Spielgeräts aufhalten.
9. Das Spielgerät kann auf Rasen oder Zementboden befestigt werden; die jeweilige Verankerung einschließlich Montageanleitung ist beim Hersteller separat zu beziehen.

# SICHERHEITSHINWEISE

1. Bitte lesen Sie die Produktinformationen, Anweisungen und Warnhinweise vor der Nutzung sorgfältig durch.
2. Überprüfen Sie Spielgeräte und Spielbereich vor der Nutzung auf mögliche Gefahren.
3. Maximale Anzahl von Personen, die das Gerät gleichzeitig nutzen können: 2
4. Geeignet für Nutzer der Altersgruppe: 3 bis 14 Jahre.
5. Lassen Sie Kinder niemals unbeaufsichtigt. Ermöglichen Sie die ständige Aufsicht durch Erwachsene.
6. Bitte achten Sie vor der Nutzung auf die Sicherheit des Umfelds. Vermeiden Sie die Nutzung bei schlechten Wetterverhältnissen.
7. Hinweise zur Verankerung

Verankerung für Rasen: Überprüfen Sie diese monatlich, um sicherzustellen, dass die Verankerung und die entsprechenden Verbindungen nicht gelockert sind. Sollte die Verankerung gelockert sein, ist diese wieder in normgerechten Zustand zu bringen. Sollten Schrauben lose oder gebrochen sein, müssen die jeweiligen Bauteile umgehend ersetzt werden.
Verankerung für Zementboden:
Überprüfen Sie diese monatlich, um sicherzustellen, dass alle Dehnschrauben festgezogen sind. Sollten Schrauben lose oder gebrochen sein, müssen die jeweiligen Bauteile umgehend ersetzt werden.

8. Wenn Materialien beschädigt sind und repariert werden müssen, wenden Sie sich bitte an den Hersteller, um diese ggf. zu reparieren oder zu ersetzen.
9. Stellen Sie sicher, dass der Untergrund bei Aufstellung und Nutzung des Spielgeräts stets eben ist.

# PFLEGE & WARTUNG

1. Reinigen Sie die Oberflächen mit einem feuchten Tuch.
2. Verwenden Sie neutrale Reinigungsmittel.
3. Überprüfen Sie das Spielgerät regelmäßig.
4. Befolgen Sie den nachstehend beschriebenen Prüfplan, um das Spielgerät ordnungsgemäß zu prüfen.
5. Nach Abschluss der Prüfung ist das Prüfprotokoll auszufüllen.

| PRÜFPROTOKOLL | | | | |
|---|---|---|---|---|
| Prüfungshäufigkeit | Gegenstand der Prüfung | JA/NEIN | Maßnahmen | Unterschrift |
| Tägliche Prüfung von Bauteilen | Prüfen Sie, ob Schrauben, Bolzen und Befestigungselemente fest angezogen sind. | | | |
| | Spielgerät ist auf ebener Fläche montiert; gefahrfreies Umfeld ist gegeben. | | | |
| | Spielgerät ist frei von Schmutz und Feuchtigkeit. | | | |
| | Klettbänder sind sicher befestigt. | | | |
| | Prüfen Sie auf Anzeichen von Beschädigung und Verschleiß. | | | |
| Monatliche Prüfung von Bauteilen (außer den täglich zu prüfenden Teilen) | Prüfen Sie, ob die Schrauben rostfrei und unbeschädigt sind. | | | |
| | Prüfen Sie, ob die Bauteile sicher verbunden sind. | | | |
| | Prüfen Sie, ob die Konformitätskennzeichnungen unversehrt sind. | | | |
| Jährliche Prüfung von Bauteilen (außer den täglich und monatlich zu prüfenden Teilen) | Prüfen Sie, ob starke Korrosion vorliegt; tauschen Sie die Teile ggf. aus. | | | |
| | Kontrollieren Sie die Verbindungsteile auf Risse oder Beschädigungen; bei Bedarf austauschen. | | | |
| | Prüfen Sie, ob die Bauteile übermäßig verfärbt/entfärbt sind. | | | |
| | Überprüfen Sie, ob Schrauben und Verbindungsstücke funktionstüchtig und weder beschädigt noch abgenutzt sind. | | | |
| | Prüfen Sie, ob die Konformitätskennzeichnungen gut lesbar sind. | | | |
| | Prüfen Sie, ob Fallschutz/Bodenbeschaffenheit den Sicherheitsbestimmungen entsprechen. | | | |

# Wir danken Ihnen

# und sind immer

# gern für Sie da.

**Office & Showroom Chemnitz:**
Wisdom Education Europe GmbH
schönherr.fabrik
Schönherrstraße 8
09113 Chemnitz | Deutschland
hello@wisdomplaygrounds.eu
www.wisdomplaygrounds.eu